Alutank

123 Liter

Alu-Tank lose Bestell-Nr.	Behältergröße V [l]	Nutzvolumen VN [l]	Spezifische Kühlleistung P/Δt [W/K]	Kühlleistung* P [kW] Δt = 40 K	Oberfläche mit Deckel [m2]	Gewicht [kg]
410-300-01310	NG130	123	52	2,1	1,93	25,00

* Abhängig von Umgebungsbedingungen

Alutank NG130

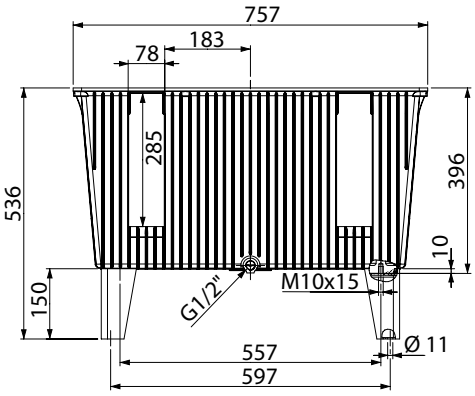

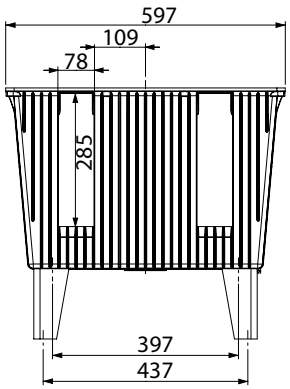

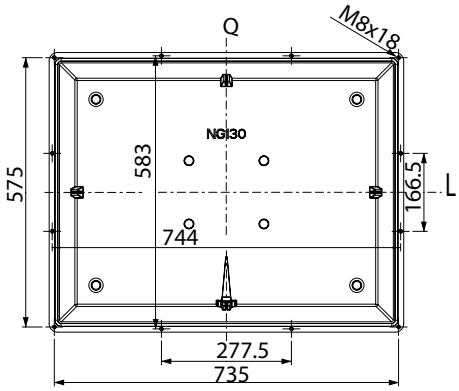

Stahldeckel SD130

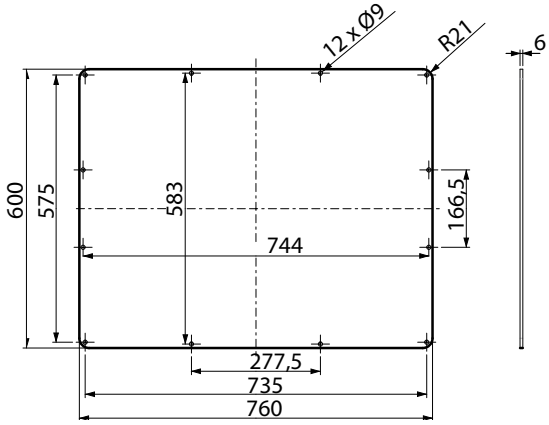

Bestell-Nr.	Zubehör optional
410-300-01660	Stahldeckel
410-300-02010	Rundschnurdichtung NBR
902-090-01150	Verschlussschraube G1/2" mit Dichtung
410-300-02110	Alu- Gussfüße (pro Tank werden 4 Stk. benötigt)

Dauner Antriebstechnik GmbH
Industriestraße 3
96120 Bischberg - Trosdorf

Tel.: 0 95 03/5 00 08-0
Fax: 0 95 03/5 00 08-49
www.dauner-antriebstechnik.de

Die Inhalte der Seiten wurden mit größter Sorgfalt erstellt. Für die Richtigkeit, Vollständigkeit und Aktualität der Inhalte können wir jedoch keine Gewähr übernehmen. Nachdruck bzw. Kopie, auch auszugsweise, der Inhalte, Grafiken und Fotos ist ohne ausdrückliche Zustimmung der Geschäftsführung unzulässig.